BAUER
BG 28 Großdrehbohrgerät auf Trägergerät BT75D, UW 65

Art.N° 2524/01

1

2

3

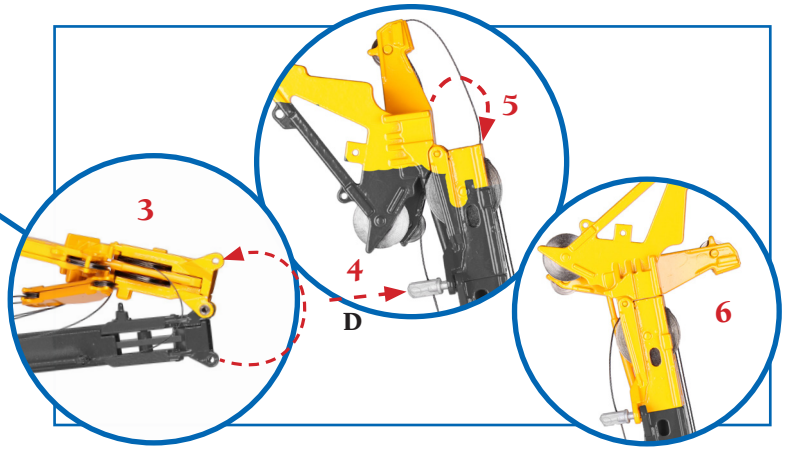

4

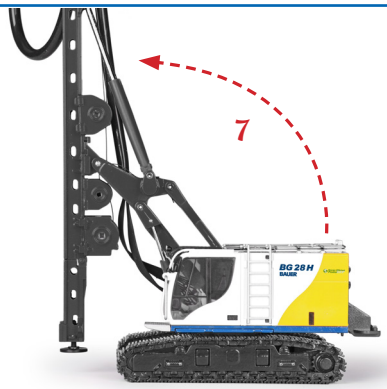

5

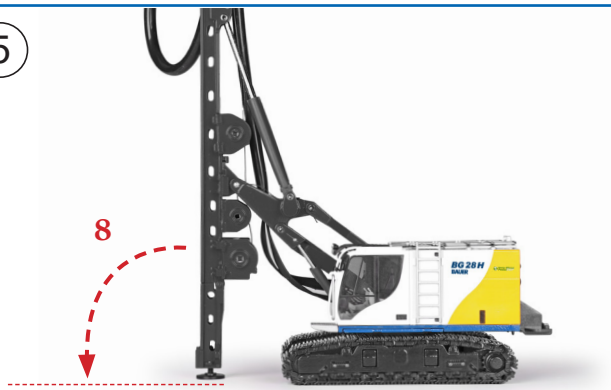

Birkgartenstraße 15 | 90562 Kalchreuth | Germany
Telefon +49 911 - 518 560 | Fax +49 911 - 518 5666
info@conrad-modelle.de | conrad-modelle.de

BAUER
BG 28 Großdrehbohrgerät auf Trägergerät BT75D, UW 65

Art.N° 2524/01

7

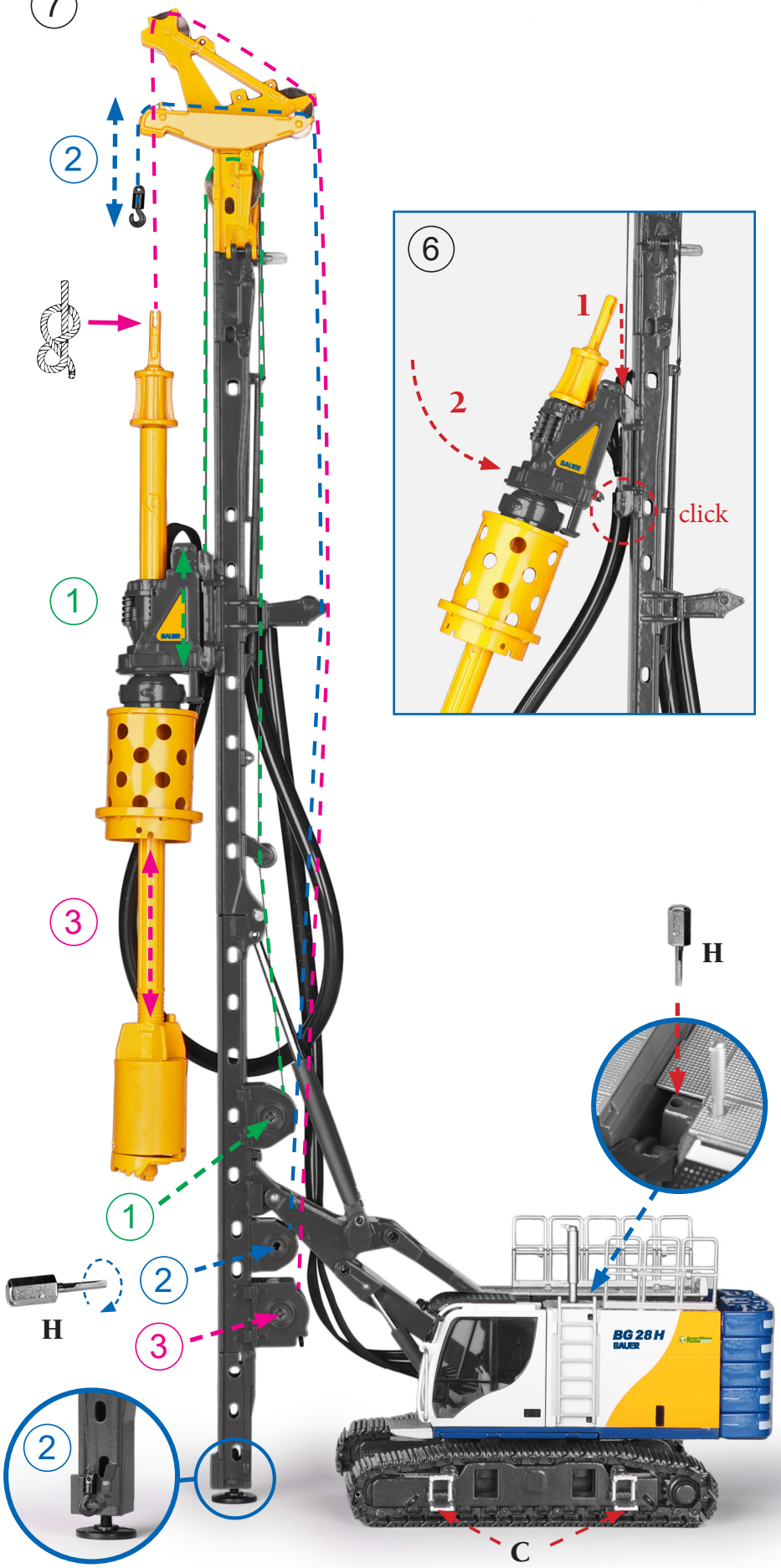

6

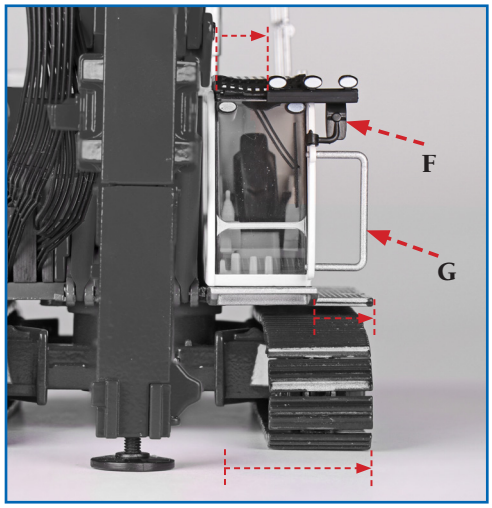

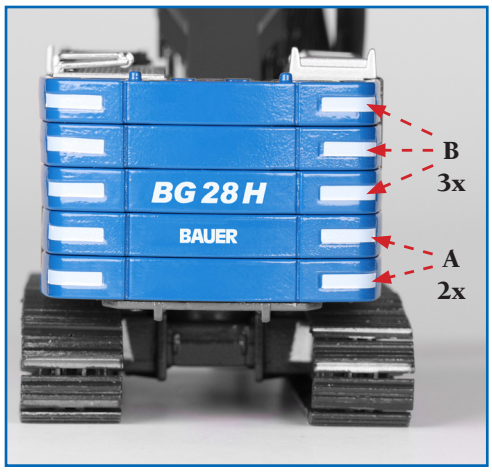

Birkgartenstraße 15 | 90562 Kalchreuth | Germany
Telefon +49 911 - 518 560 | Fax +49 911 - 518 5666
info@conrad-modelle.de | conrad-modelle.de