Aufbauanleitung:

LIEBHERR HS 843 HD - Seilbagger mit Schleppschaufel
Art.Nr. 2732

1. Lösen Sie den Klebestreifen von der hintersten Seiltrommel.
2. Rollen Sie das Seil nahezu vollständig ab.
3. Nehmen Sie die Einscherung gemäß Zeichnung vor.

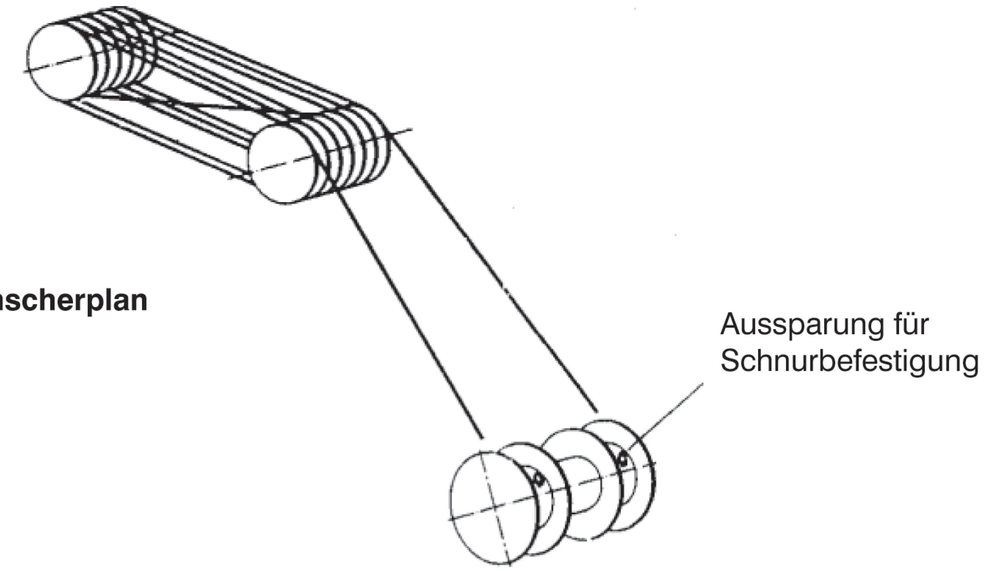

4. Fädeln Sie den Anfang des Seiles nach erfolgter Einscherung in die sichtbar gewordene Aussparung der Seiltrommel und rollen Sie das Seil auf.
5. Stecken Sie die 2 Auslegersegmente und die Auslegerspitze an das Anlenkstück.

6. Drücken Sie 2 der 6 beiliegenden Abspannseile mit der Zapfenseite in die jeweils vorgesehenen Ösen an der Auslegerspitze.
Mit den verbleibenden 4 Abspannseilen verlängern Sie die Abspannung und pressen die Ösenseite auf die vorgesehenen Zapfen des Ausgleichsgelenks am A-Block. Hierbei ist der Ausleger entsprechend anzuheben.
7. Mittels der Kurbel der unter 1. beschriebenen Seiltrommel lässt sich der Ausleger in der Höhe stufenlos verstellen.
8. Das andere, auf der großen Lasttrommel aufgerollte Seil, wird über den Ausleger und die Umlenkrollen des Auslegerkopfes geführt und an der Öse der beigelegten Schleppschaufel verknotet.
9. Lösen Sie den Klebestreifen und befestigen Sie das Seil der vorderen Seiltrommel am Zugring der Schleppschaufel.

Conrad GmbH • 90562 Kalchreuth • Germany
Tel.: +49 (0)911/518560 • Fax: +49 (0)911/5185666 • http://www.conrad-modelle.de • E-Mail: info@conrad-modelle.de

Assembly Instruction:

LIEBHERR HS 843 HD - Rope excavator with drag scoop
Item no. 2732

1. Remove the adhesive strip from the rear rope drum.
2. Unwind the rope almost entirely.
3. Reeve the rope as shown on the picture.

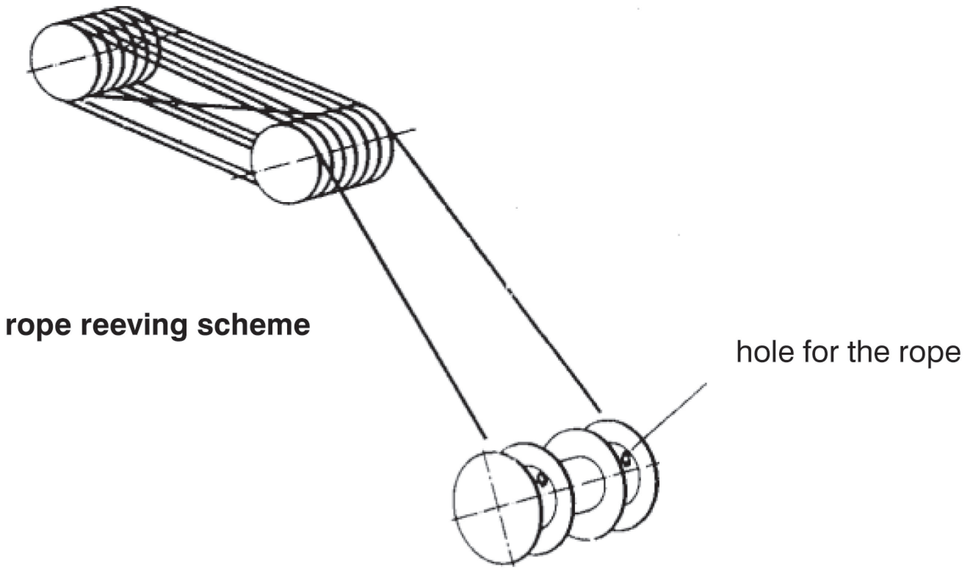

4. Now thread the top of the rope after reeving in the visible hole of the rope drum and wind the rope up.
5. Attach now the two extension lattice boom sections and the lattice boom top to the ground part.
6. Enclosed find 6 ropes. Two of them are to be pushed with the hooks in the loops on the boom top on each side. Expand the anchoring with the remaining 4 ropes by pressing two loop sides on the assigned hooks of the balance at the A-block. Lift the boom while doing this as much as necessary.

7. The boom is now infinite variable by using the crank on the rope drum.

8. Finally pull the remaining rope being winded upon the big rear drum over the boom and the pulleys and tie it on the drag scoop.

9. Remove the adhesive stripes and tie the rope of the front rope drum with the drag ring of the drag scoop.

Conrad GmbH • 90562 Kalchreuth • Germany
Tel.: +49 (0)911/518560 • Fax: +49 (0)911/5185666 • http://www.conrad-modelle.de • E-Mail: info@conrad-modelle.de